Газовая горелка **VECTRON G 04 Vario**

Описание

- Наддувная горелка класса 3 с низкими выбросами NOx плавно-двухступенчатая с пневматическим регулированием мощности и с регулятором скорости вращения вентилятора.
- Виды топлива: природный газ, низшая теплотворная способность 8,83...10,53 кВт·ч/м³; пропан, низшая теплотворная способность 25,89 кВт·ч/м³.
- Максимальная тепловая мощность: 570 кВт.
- Отношение минимальной/максимальной мощности: 1/3.
- Технология пневматического регулирования соотношения газа/воздуха.
- Два варианта длины головки.
- Кубическая конструкция обеспечивает:
  - удобный доступ;
  - максимальную компактность, минимальный вес;
  - простое техническое обслуживание;
  - небольшое количество инструмента и комплектующих;
  - сохранение регулировок головки горелки.
- Умеренная вентиляция и снижение энергопотребления.
- Закрытие воздушной заслонки при прекращении работы горелки.
- Газовая магистраль, собранная и протестированная на заводе на прочность и электробезопасность.
- Полный комплект электрооборудования в корпусе горелки.
- Однофазное напряжение питания 230 В - 50 Гц.
- Класс защиты IP 21.
- Максимальная рабочая температура 50°C.

- Соответствует стандартам EN 676 и Европейским директивам, таким как:
  - по газовому оборудованию 2009/142/EC
  - по электромагнитной совместимости 2004/108/EC
  - по низковольтному оборудованию 2006/95/EC
  - на к.п.д. водогрейных котлов 92/42/EEC

Комплект поставки

Горелка поставляемая в трех упаковках, содержащих:
- корпус горелки: элементы крепления к котлу,электросхему с электрической диаграммой, список компонентов и запчастей, инструкцию по устанвке;
- головку сгорания;
- газовую арматуру.

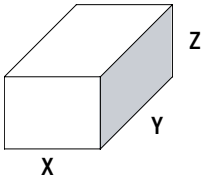

Компоненты		Размеры (мм)			Вес брутто (кг)
		X	Y	Z	
Корпус горелки **BB**	VG 04.570 V	510	420	540	27
Головка горелки **CH**	KN	760	280	470	9
	KL	910	280	470	11
Газовая рампа **GT**	d1"1/2-Rp1"1/2	655	340	525	12
	d1"1/4-Rp1"1/4	600	400	240	13
	d3/4"-Rp1"	600	400	240	13

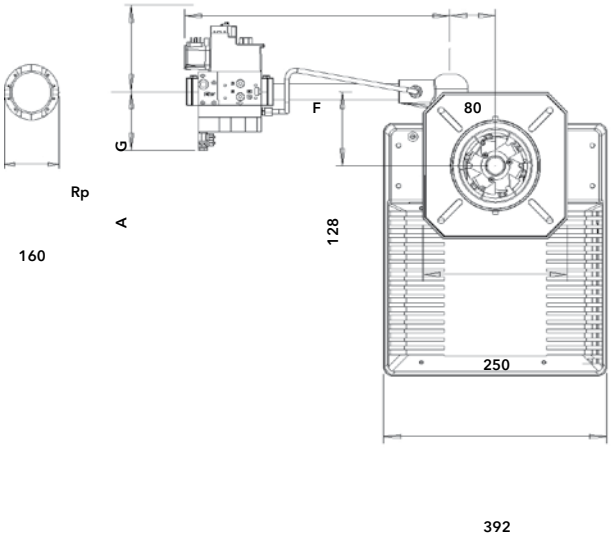

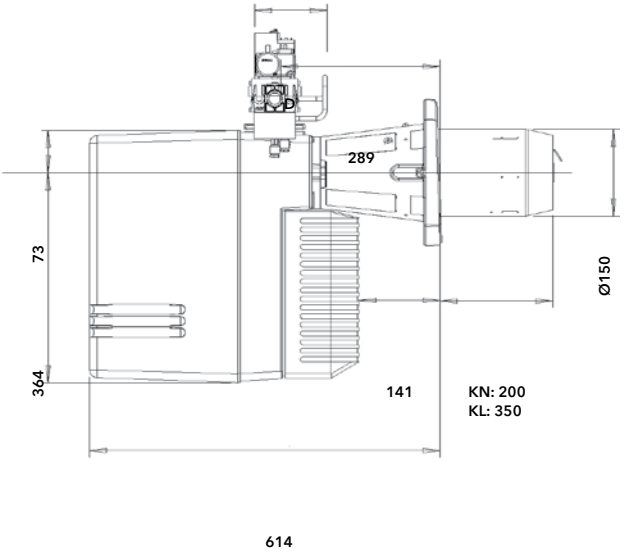

	A	B	D	F	G
d1"1/2-Rp1"1/2	125	500	145	580	220
d1"1/4-Rp1"1/4	100	420	145	500	170
d3/4"-Rp1"	105	390	125	470	150

Соединительный фланец

Øa (мм)	b (мм)	c	d
155	180-270	M10	45°

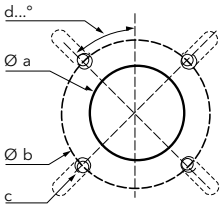

Серия: **VG 04.570 V**
140 ... 570 кВт
плавно-двухступенчатые с пневматическим регулированием мощности с низкими выбросами NOx и с регулятором скорости вращения вентилятора

Диапазон мощности

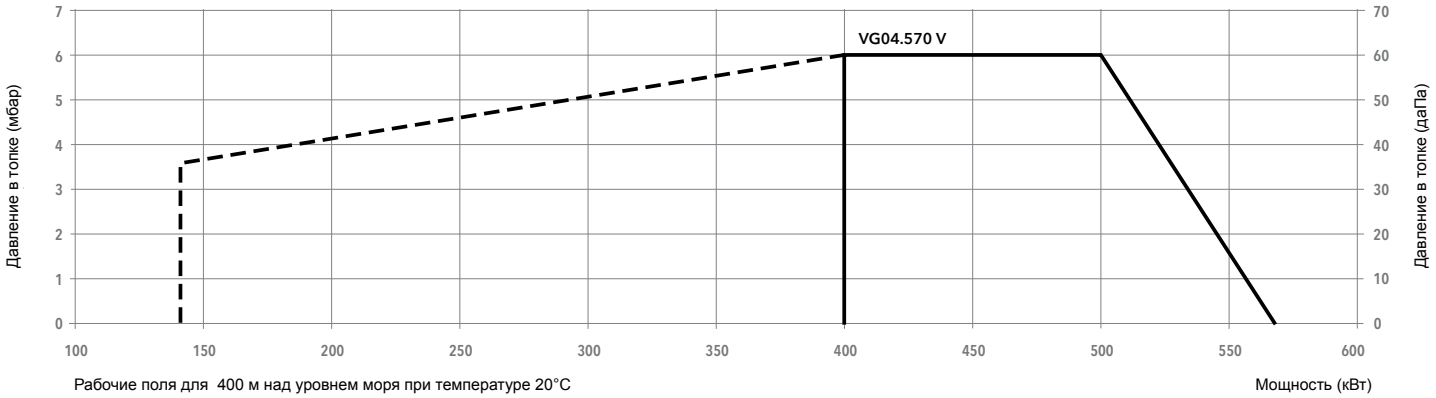

Характеристики и оборудование

Тип	VG 04.570 V	
Рабочий диапазон	(140) 400 - 570 кВт	
Давление газа	20 - 300 мбар	
Шкаф управления / детектор пламени	SG 513 / ионизационный	
Характеристики электродвигателя вентилятора	230 В - 50 Гц - 750 Вт	
Потребление электроэнергии	940 Вт	
Уровень шума (LpA)	73,9 дБ(A)	
Сертификат CE	1312 BP 3682	
Длина головки	KN	KL
Полный код горелки d1"1/2-Rp1"1/2	3 833 247	3 833 248
Полный код горелки d1"1/4-Rp1"1/4	3 833 249	3 833 250
Полный код горелки d3/4"-Rp1"	3 833 251	3 833 252

Опции

Фланец для крепления на дверь котла CP3	13 018 497
Комплект для подключения внешнего воздухозаборника RG2 (Ø 160 мм)	13 002 031